Big Foot 450

-Lastendiagramm-

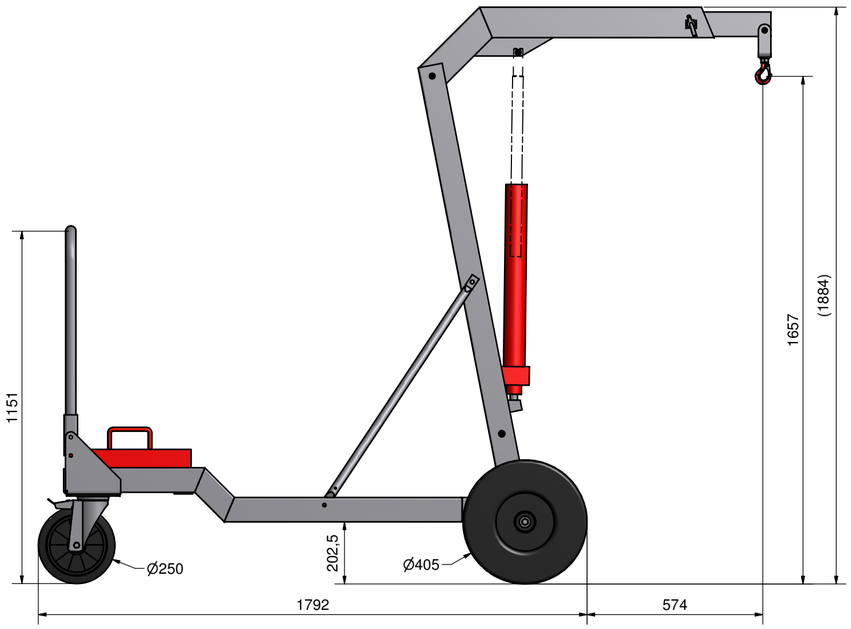

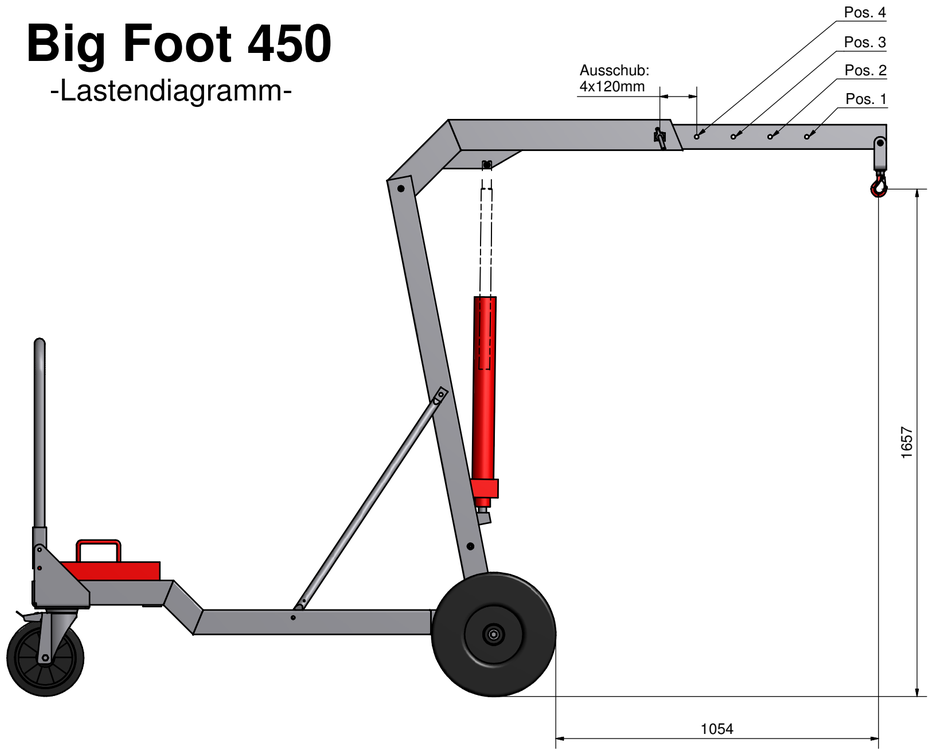

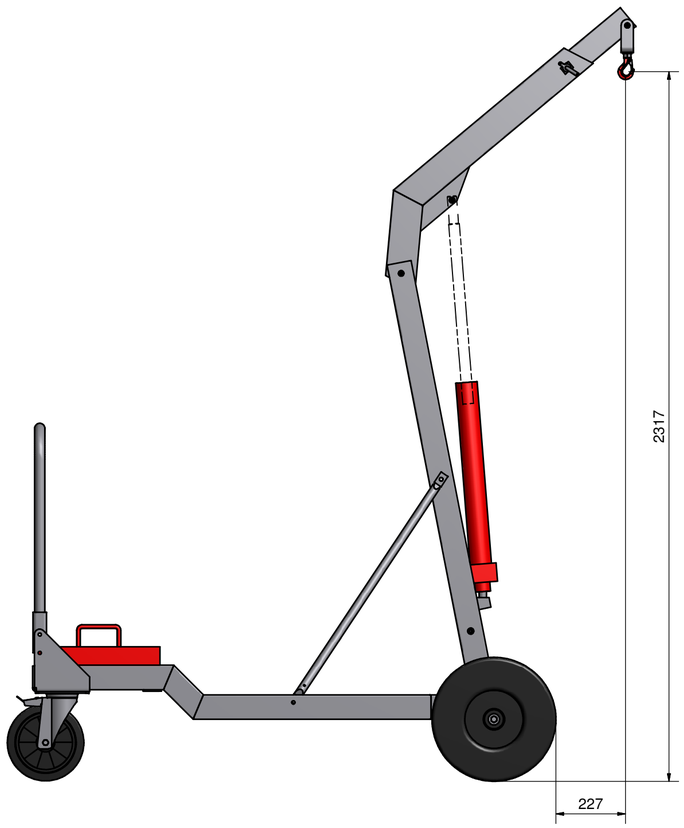

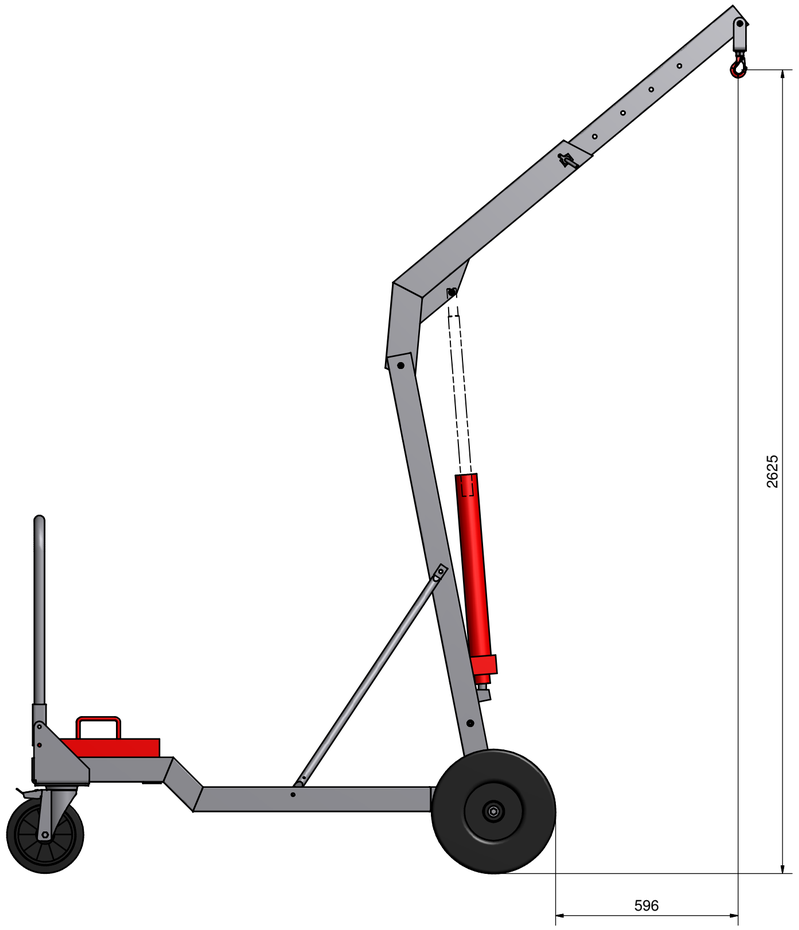

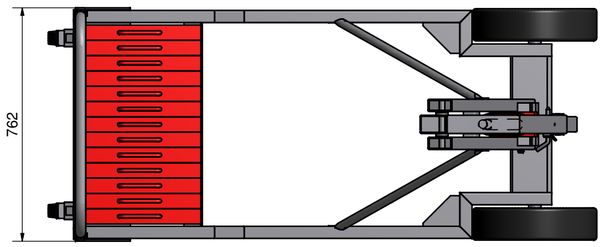

Gewichtangaben:

Gesamtgewicht incl. Kontergewichte: 470 kg

Eigengewicht ohne Kontergewichte: 185 kg

13 Kontergewichte á 22kg: 285 kg

Tragkraft:

Pos. 1 = 450 kg

Pos. 2 = 390 kg

Pos. 3 = 330 kg

Pos. 4 = 280 kg

Pos. 5 = 260 kg

Ohne unsere vorherige Zustimmung darf diese Zeichnung weder vervielfältigt noch Dritten zugänglich gemacht werden, auch darf sie durch den Empfänger oder Dritte nicht in anderer Weise mißbräuchlich verwendet werden.

Sans accord préalable de notre part, il est interdit de reproduire ou de transmettre à des tiers ce plan. D'une facon générale, ce plan ne doit pas etre utilisé par le destinataire ou par des tiers de facon non autorisée.

Without our prior consent, this drawind may neither be duplicated nor may be allowed third parties access to it. It may also not be used improperly through the adressee or third parties in other ways.

Maßstab: 1 : 10	- Allgemeintoleranz ISO 2768-m - Allgemeintoleranz für Schweißkonstruktionen EN ISO 13920-BE - Form- und Lagetolerierung DIN ISO 1101	Werkstoff:	469,0 kg
Stück:		Alte Zeichnungsnummer:	
Art. Nr.: 10 000 154		Oberflächenbehandlung: lackiert	
	Datum / Name Gezeichnet 06.02.2013 R.Zumdieck Kontrolliert Norm	Lastendiagramm Big Foot 450 Standard	
	KS K.Schulten GmbH & Co.KG, Industriestraße 3-7, D-48488 Emsbüren	KS-022671	1 / A1
Status / Änderungs-Nr. / Datum / Name	\\fs2\EDM\Productstream Professional Data\2013\02\0\KS-022671.idw		

Copyright reserver. Schutzvermerk ISI 16016 beachten!